RCKML MAGAZINE

Verenigingsblad van Radio Club Kennemerland / VERON Kennemerland

Radio Club Kennemerland

VERON Kennemerland

Maart 2019

Colofon

Radio Club Kennemerland

Opgericht 14 november 1966, Statutair 29 Oktober 1980.

Voorzitter	Harry Koster	PB5DX	PB5DX@PI4RCK.NET	0255-530674
Penningmeester	Jan Borghuis	PB2DX	PB2DX@PI4RCK.NET	
Secretaris	Theo Koning	PA1CW	PA1CW@PI4RCK.NET	023-5490222
Lid	Frans Snoeks	PC5T	PC5T@PI4RCK.NET	
Lid	Patrick Jager	PE1PZF	PE1PZF@PI4RCK.NET	
Lid	Arno Keuris			

Clubgebouw	Westerduinweg 9	1976 BV	IJmuiden.
Clubavond	Vrijdag 20.00 tot 24.00 uur.		

Verenigingszender PI4RCK / PA6Y

Internet WWW.PI4RCK.NET E-mail PI4RCK@PI4RCK.NET
Iban **NL50 RBRB 0955 0117 60**

Ereleden	Henk van Dijk	PA2HDY
	Ton Griep	PA5TG

QSL Manager	Frans Snoeks	PC5T	
Redactie	Wim Wagemans	PA3BMA	CLUBBLAD@PI4RCK.NET

VERON Afdeling Kennemerland A20

Voorzitter:	Fred Hentschke	PA3GPA	Dennenstraat 3	2023 WT Haarlem.
Secretaris:	Theo G. Köhler	PA1TK	PA1TK@VERON.NL	
Penningmeester:	Joop Drommel	PE1DOY		
Bestuurslid:				

QSL-managers: Gert-Jan Heida, PA3DVA

Iban: VERON Afd. Kennemerland NL97 INGB 0002 3070 68 t.n.v. VERON Afd. Kennemerland.

Webmaster Website PI4KML: Henk Plantjé PC4H
Website content providers: Werner PA0FLE, Alle Bestuursleden

Voor email: gebruik het contactformulier <http://pi4kml.nl/contact.php>

Opgave van nieuwe leden, adreswijzigingen, wijziging van roepletters enz. AUB zo spoedig mogelijk doorgeven aan het secretariaat! Opzeggingen dienen minimaal 1 maand voor het einde van het kalenderjaar binnen te zijn.

Overname van artikelen is alleen toegestaan met toestemming van RCK en duidelijke bronvermelding. Met nadruk wijzen wij erop dat gepubliceerde schakelingen en artikelen alleen voor hobbydoeleinden bestemd zijn. Commercieel gebruik, in welke vorm ook, is niet toegestaan! De e-mail versie van dit blad mag niet in een bulletinboard of soortgelijk systeem worden opgenomen zonder toestemming van RCK. Opgeven voor het E-mail clubblad (alleen leden) bij REDACTIE@PI4RCK.NET.

De contributie bedraagt jaarlijks 40.00 Euro. Over te maken op NL36 INGB 0004 4779 59 t.n.v Radio Club Kennemerland, IJmuiden. Jeugd- en gezinsleden betalen 50 %, evenals nieuwe leden die zich na 30 juni aanmelden.

Van de voorzitters

Beste mede-amateurs,
Het zal niemand ontgaan zijn, dat er de afgelopen maanden hard gewerkt is aan het clubstation. Dit had als doel om mee te kunnen doen aan de PACC contest van afgelopen februari. Gelukkig zat het weer mee en hebben we de lijst met reparatie werkzaamheden buiten uit kunnen voeren. En dat was nogal een lijstje. Er was 1 been van de inverted L van 160m afgebroken, de 40m beam had en heeft last van losse contacten in de spoelen, De draden van de inverted L van zowel 80m als 160m waren afgebroken. Dus we hadden wel even klus om de boel in orde te gaan maken. Ook was er de behoefte om de 2e set bandfilters die tussen de transceiver en de lineair geplaatst wordt te bouwen en af te regelen. Binnen in de shack werd de patchkast aangepakt en de flexibiliteit van antennekeuze tussen station 1 en 2 vergroot. Daarnaast zijn we met het netwerk van Pc's over gegaan op draadloos omdat we nogal veel last hadden van verstoringen door hoogfrequent op alle kabels die door ons clubgebouw heen liepen.

We hebben op 9 en 10 februari weer met veel plezier meegedaan aan de PACC contest en veel leuke verbindingen gemaakt. Het is niet bekend of het aantal van 1472 verbindingen genoeg zal zijn om (wederom) de 3e plaats te behalen. We hebben voor de contest diverse zaken aangepast en hadden ook wel wat bevindingen die weer mee gaan op de actielijst. Een zeer hinderlijke was de Pc's tijdens de contest moeite hadden met loggen en dat er iets niet goed was. Dit is inmiddels opgelost door de 2 Pc's in HF shack te voorzien van SSD schijven en Windows 10 waardoor ze nu weer zeer snel zijn met deze schone installatie.

Volgende stap is het antennesysteem: we zijn inmiddels het "project Versatower" gestart. Theo PA1CW heeft overleg gehad met onze buurman van Laar en gevraagd of het mogelijk zou zijn om op hun terrein ter hoogte van het begin van het dok (richting haven) deze Versatower van 18m hoogte te plaatsen. Dit vond men geen probleem en tevens krijgen we 6 stelconplaten gesponsord die als basis onder de antennevoet geplaatst gaan worden. We zijn al ver met het voorbereidend werk.
Het is de bedoeling, dat de 20m beam in deze mast komt en we ook de inverted L voor 80m daar permanent kunnen plaatsen met een goed aardnet.
De beide besturen zijn de afgelopen 2 maanden al 2 x bijeen gekomen om de projecten in goede banen te leiden. U ziet het, er is genoeg te doen en alle hulp is welkom!
We zijn er zeker van dat deze verbetering aan het antennepark zal bijdragen aan het hobbyplezier dat we met zijn allen uit het clubstation halen.

Verder zijn we gestart met het verder opbouwen van de VHF/UHF shack. Er zijn ondertussen Pc's en twee Kenwood's TS-790 E aangeschaft, geleverd door BCI Communications te Haarlem.

Inmiddels is het alweer maart en met de komende lente en zomer in het vooruitzicht dient zich de vraag aan of- en welke activiteiten we in het jaar 2019 kunnen oppakken. Te denken valt aan bijvoorbeeld de velddagen, het Lighthouse Weekend of een Open Dag. Dit staat of valt natuurlijk bij de interesse en participatie van de leden, dus als u een idee heeft, laat dit dan weten aan de besturen. Dergelijke initiatieven worden zeer op prijs gesteld en we zullen dit graag ondersteunen.
Inmiddels hebben we in februari de eerste lezing van het jaar al gehad: Theo PA1TK en Kees PA5WT gaven uitleg over de (historie) van de diverse (log)programma's voor radioamateurs, waarvoor dank!
Kent u een mede-amateur die ook interessante lezing kan verzorgen? Wij nodigen hem (of haar) graag uit om deze lezing ook in ons clubgebouw te presenteren.

Met vriendelijke groet,
De voorzitters,

Harry Koster, PB5DX,
Fred Hentschke, PA3GPA.

Sponsoring door bedrijven die RCK extra ondersteunen!

RCK is de laatste tijd druk bezig om bedrijven te interesseren voor sponsoring.
Doordat deze bedrijven ons financieel ondersteunen zijn wij in staat om onze hobby optimaal uit te voeren.
Wij zijn hier als bestuur verschrikkelijk blij mee en willen daarom deze bedrijven extra in de schijnwerpers plaatsen.

De zeehaven van IJmuiden, een dynamische haven aan de monding van het Noordzeekanaalgebied.

Altijd toegankelijk zonder belemmeringen in welke vorm dan ook. Een open zeehaven met een reputatie op het gebied van op- en overslag van verse en diepgevroren vis, offshore, ferry- en cruisevaart en bouw van windmolens op zee.

Zeehaven IJmuiden NV is de eigenaar en exploitant van de havens van IJmuiden. Sinds 1989 een private onderneming. Een uniek bedrijf op een unieke locatie.

Op deze website kunt u nader kennismaken met dit bedrijf in al haar facetten. www.zeehaven.nl

Zeehaven IJmuiden NV
Tel. 0255 54 70 00
Fax. 0255 54 70 60
info@zeehaven.nl
Halkade 4, Postbus 541
1970 AM IJmuiden
KVK A'dam 34065340

Rodenberg
STAALKABELS BV

HAMShop®
Supplier of communication and electronic equipment

De voordelen van HamShop

100% verzekerd
Dubbel verpakt en verzekerd per PostNL

Grote voorraad
Ook apparatuur uit het hoge segment

Waar een amateur vroeger mee te maken had.

Uit de memoires van Arjen N. Dekker, PA0DA
Geboren in 1900 in Van Ewijcksluis dat is in de kop van Noord-Holland, gemeente Anna Paulowna. Mijn vader was opzichter in de Anna Paulowna-polder, een taak van Rijkswaterstaat.
Na de lagere school en de rijks HBS slaagde ik in 1917 op de zeevaartschool. Door wereldoorlog I was er op dat moment geen plaats voor een stuurmansleerling en daarom ging hij op cursus voor radio telegrafist, o.a. op de Marconischool aan het Damrak te Amsterdam.
Ik behaalde de rijkscertificaten telegrafist 2e en 1e klasse.

Eerst een jaar na de oorlog kwam er een baan als stuurmansleerling/marconist a/b van het ss Drechterland waarmee ik een reis naar Buenos Aires maakte. Na die reis begon ik aan een studie Waterbouwkunde en heb daar altijd in gewerkt.
In de militaire dienst werd ik hulptelegrafist op het Marine radiostation te Amsterdam en later op het station in het Commandementsgebouw (het Paleis) in Den Helder, dat was tot 1929.

Aan het eind van WWI maakte ik al een schetsje voor een vonkzendertje met de bedoeling dit ter bouwen. Daarvoor had ik al diverse onderdelen in elkaar gezet, maar het wachtte nog op de Ruhmkorff, de trafo die de vonk moest leveren. Gelukkig maar want zenden was toen streng verboden, zeker toen de oorlog nog niet beeindigd was.
In die tijd gebruikte ik een ontvanger die door een PTT medewerker in Vlissingen was gemaakt. Daarmee kon je de dagelijks uitzendingen over het oorlogsfront beluisteren. Ook kwamen de stations FL (Eifeltoren Parijs) en POS (Nauen in Duitsland) op de koptelefoon door.
Door diverse oorzaken deed ik niets aan de hobby tot 1928 toen ik een schema van een kortegolfontvanger zag.

Het ontstaan van mijn korte golf radiohobby.
1928 te Van Ewijcksluis
In de tweede helft van de jaren 20 was ik geabonneerd op “Radio Express”, een weekblad van de Ned. Ver. Van Radiotelegrafisten (N.V.V.R.).
In 1926 had deze vereniging haar 10 jarig bestaan gevierd. In dat blad stonden de programmas van de omroepzenders, alsmede een rubriek voor kortegolf radioamateurisme, dat zich in die jaren al begon te ontwikkelen.
Die rubriek heeft me geïnspireerd om als hobby aan kortegolfradio te gaan doen. Ik wilde om te beginnen en om in deze materie wat thuis te raken eerst zelf een ontvanger gaan bouwen. Daartoe heb ik me het boekje “Korte golf ontvangst” van J.J. Numans aangeschaft.
Bij een contact met huisarts Olree bleek dat de dokter ook inspiraties had om wat aan kortegolfradio te gaan doen. Hem ontbrak echter de tijd. Maar hij had al enkele onderdelen gekocht, o.a. een stel korte golf spoelen voorzover ik me herinner van het bekende zweedse merk Baltic. Die kreeg ik zo maar van hem en daar was ik dolblij mee.!

In “Radio Express” las ik herhaaldelijk advertenties van de toen heel bekende firma van Seters in Den Haag; deze firma leverde kortegolfradio onderdelen. Als ik me goed herinner heb ik bij een bezoek aan die zaak het bouwschema voor de KG2, een korte golf ontvanger gekocht. Het was een eenvoudig 2-lampertje. Geleidelijk aan had ik me al de nodige spullen aangeschaft. Een speciale variabele condensator voor de afstemming en een goede fijnregel afstemknop. Ik begon eerst met het maken van een houten kast. Aris Kossen, de timmerman had er nog mooi oud eiken voor liggen. In de rode wasbeits gezet zag het er keurig uit, de montage kon beginnen.
Bij de firma Heiligenberg in de Keizerstraat in Den Helder een goed meetinstrument aangeschaft, de overbekende “MAVOmeter”. In de ontvanger stonden gelijkstroomlampen, d.w.z. de gloeidraden werden gevoed door een 4 V accu. Dus bij smid Liefhebber een oude accu opgescharreld, opengemaakt, de platen er uit gehaald en schoongemaakt. De platen weer gemonteerd en met gietmassa de zaak weer afgedicht. Een gelijkrichter bezat ik nog uit de luisterperiode. Voor de plaatspanning heb ik waarschijnlijk een droge batterij van 120 V gebruikt.
Het eerste dat ik op het ontvangertje hoorde was de “Bloemenwals” uit de notenkraker suite van Tsjaikowski. Wat was dat een sensatie; het moest de amerikaanse zender uit Scenectady geweest zijn. Na wat gedraai op zoek naar de amateurband kwamen er amateur signalen, naderhand bleek het de 40-meter band te zijn, maar die Bloemenwals is me altijd bijgebleven.
Elke keer als ik dat stuk hoor gaan mijn gedachten terug naar zomer 1928.

De grondslag voor een langdurige en prachtige hobby was gelegd.
In 1926 lid geworden van de opgerichte NIVR.
Het korte golf amateurisme kwam snel van de grond, doch het zenden was nog steeds taboe. Niettemin werd er toch door de amateurs gezonden, clandestien natuurlijk!

Hoogspanning uit een accu batterij
Ik kwam op de gedachte om zelf een accubatterij te maken; ik vermoed dat ik daarover gelezen had. De wijze hoe je zo’n batterij van geringe capaciteit moest maken had ik wel in mijn hoofd. Grote capaciteit was niet nodig, de twee kleine pitjes namen niet zoveel plaatstroom. Het werd een batterij van 45 celletjes zodat ik aan 90 V zou komen.
Ik bestelde in Amsterdam reageerbuisjes van 15 cm lang en 2 cm diameter. In elk buisje moesten 2 plaatjes lood komen als positieve en negatieve pool. Onder in elk buisje kwam een houten voetje waarin 2 sleufjes. In deze sleufjes kwamen de pennetjes, uitgehakt uit bladlood te staan. Deze mini-accutjes moesten aan de bovenkant afgesloten worden met een 7 mm dik laagje mastiek. Maar eerst werden de buisje gevuld met fijn kurkdroog zand. In het zand een kort stukje pertinax pijp dat drie functies had: ten eerste om het zand na afdichting uit te gieten, ten tweede om het accuzuur er in te gieten en ten derde om tijdens de oplading de gassen te laten ontsnappen. Er zat dus nogal wat aan vast. Maar ja, je zou geen goed amateur zijn om daar tegenop te zien. Met een zelfgemaakte kwikdampgelijkrichter met gloeispanning-transformator en een paar weerstandlampen verkreeg ik een laadspanning van 100 V. Rechtstreeks op het lichtnet.
Omdat de batterij nog geen plus- of minpolen bezat diende deze geformeerd te worden,

d.w.z. de batterij laden en daarna nog eens maar dan omgekeerd. Deze procedure moest een flink aantal keren herhaald worden. Op het laatst kleuren de plaatjes, plus werd bruin en min grijs en was hij klaar voor het gebruik. Hij ontlaadde nog wel snel maar allengs werd de batterij beter.
Ik heb er een ideale en rustige gelijkstroom bron aan gehad. Gloei- en plaatspanning beide uit een accubatterij. Kon het rustiger?
Naderhand nooit meer zo'n rustige ontvangst gehad!

Voorlopig hield ik me bezig met luisteren om met het amateurjargon bekend te raken. In 1929 ben ik aan een zendertje begonnen; ik heb in de jaren zo veel gebouwd, verbouwd en verbeterd dat ik het chronologisch verband door de jaren wat heb verloren. Solderen met een hamerboutje en een spiritusbrandertje, elektrisch solderen kwam pas vele jaren later.

1929
Ben begonnen met het schema voor een zendertje. Het zou een "Hartley-schakeling" worden voor een geringe energie. Vader maakte voor mij een rood gebeitst kastje. Als zendlamp zou ik een oude Philips B403 laten fungeren; dat was eigenlijk een versterker-lampje voor een ontvanger, doch kon daarmee ook goed zenden. Mijn plaatspanning zou ik betrekken van een plaatspanningsapparaat op het lichtnet. Het zendertje moest zo'n 3 W kunnen opnemen. Veel werk was er niet aan, een ontvanger was moeilijker. Een "General Radio" afstemcondensator, een milli-ampere meter en een seinsleutel waren al aanwezig. Het gewone spul kon je bij Heiligenberg in Den Helder kopen, maar voor iets speciaals moest ik naar "Aurora" in de Vijzelstraat in Amsterdam. Soms moest ik zelfs iets in Den Haag bestellen bij de firma van Seters (o.a. de bekende "Ferrix"onderdelen). Bovendien was het assortiment onderdelen niet zo uitgebreid als na de 2e wereldoorlog. Bij al dat knutselen was ik op mezelf aangewezen. Met niemand kon ik erover praten om zodoende eens tips te krijgen en van de ervaringen van een medeamateur te profiteren. Ik kende niemand in de hele kop van Noord- Holland, die dezelfde hobby beoefende.
Of de N.V.I.R. toen al een tijdschrift uitgaf ben ik vergeten.

Eind juli 1929
Eind juli was mijn zendertje gereed. Voor de antenne masten bij houthandel Eecen in Oudkarspel 2 gave rechte sparren gekocht, elk circa 10 m lang. Ze werden netjes thuis bezorgd. Eentje kwam tegen de gevel te staan, de andere circa op 22 m achter in de tuin. De antenne werd een zg. "Zeppelin" met voedingslijn (feeders) en spreiders. De feeders gingen met porceleinen doorvoerisolatoren door het schotwerk.

Het zenden was echter niet toegestaan. De verenigingen hadden al jaren ervoor gevochten met de Nederlandse overheid, om met name de PTT zover te krijgen dat er zendvergunningen zouden worden uitgegeven, waardoor dan uiteindelijk een examen zou moeten worden afgelegd.

Begin juli 1929 werd de mogelijkheid geopend je op te geven voor zo'n examen. Ik was er als de kippen bij! Maar als je zendertje gereed is en de antenne hangt er aan, laat het dan

Baco Army Goods	**Ma:**	13.00-17.30
Kromhoutstraat 36-38	**Di. t/m Vr.:**	9.30-17.30
1976 BM IJmuiden	**Za:**	9.30-17.00
Tel: 0255-511612	**Do koopavond:**	19.00-21.00

Wij zijn een winkel met heel veel uiteenlopende artikelen, van electronica, campingspullen, tot kleding, etc. etc.

Een bezoek aan de winkel is zeker de moeite waard, informeer wel of het product in de winkel aanwezig is, als u hiervoor speciaal komt.

Het assortiment op de webshop is nog maar een klein gedeelte hiervan, maar we breiden het dagelijks uit.

U bent van harte welkom in onze winkel..

SDR ontvanger USB stick.

24,95

Bivak muts mesh

7,50

Ventilator 380V

45,00

Trappenhuis licht timer schakelaar ALC18

7,50

Draaischakelaar 20Amp LW26-20

4,95

Snoer adapter voeding 12Volt-5Amp.

9,95

maar eens om de zaak uit te proberen, op de juiste golflengte te brengen en je signalen de ether in te sturen. Ik kon het, en velen met mij, niet laten.

Als roepnaam had ik mijzelf PA0DA aangemeten en zo ging op 12 augustus op de 40 m band mijn eerste CQ CQ CQ de PA0DA de lucht in. Na een tweede oproep kreeg ik beet: een Fransman riep me aan, het was F8FG, Yves Dutilloy te Senarpont bij Parijs; de verbinding werd van beide zijden afgewikkeld en ik had mijn eerste radiocontact als amateur tot stand gebracht! Ik was de gelukkigste mens ter wereld.

Geleidelijk werd mijn radioapparatuur uitgebreid met o.a. een golfmeter van het zg. Absorptie type. Het golfmeterkastje was van zwaar geel koper. Dat heb ik laten maken volgens de opgegeven maten van de N.V.I.R. De spoelen en een klein neonlampje werden door de N.V.I.R. aan de leden geleverd, omdat ze daar precies de afmetingen en het juiste aantal wikkelingen hadden uitgekiend.
De golfmeter kon door de N.V.I.R. worden geijkt, waartoe ik hem naar het ijkbureau in Rotterdam op zond.

Het examen voor radiozendamateur
Ongeveer half augustus kreeg ik van de PTT uit den Haag bericht dat ik voor het examen moest verschijnen. Ik behoorde tot het tweede groepje.
De examens werden op 6 dagen in augustus 1929 gehouden. Er werden 36 kandidaten geëxamineerd. Al mijn medekandidaten werkten al clandestien, hetgeen bij PTT wel bekend was, doch omdat de booswichten nu examen gingen doen, werd er veel door de vingers gezien.

De grote baas, de heer Emmerik, bij de amateurs beter bekend als “de baard” was hoofd van de Radiocontroledienst. Emmerik hield de teugels stevig in handen, maar was beslist niet onredelijk. Voor enkelen was hij echter een boeman, maar die maakten het er dan ook naar. De heer Emmerik heeft veel voor de amateurs gedaan.

Ik meen dat we met een groepje van ongeveer 5 kandidaten deelnamen aan het examen, dat werd afgenomen in het Post- en Telegraafkantoor in de Prinsenstraat te Den Haag. Het begon met theorie en voorschriften, daarna de morsetest met een snelheid van 12 woorden per minuut (een woord is 5 tekens). Ik had vroeger met 20 woorden examen gedaan, dus was dit niet moeilijk . De machtiging zou opgestuurd worden, echter met de mededeling dat ik niet eerder met zenden mocht beginnen, dan nadat ook m’n apparatuur was goedgekeurd. Dat zou in januari 1930 plaats vinden. Maar de heren van PTT wisten wel, dat we toch de seinsleutel niet onberoerd konden laten, het werd dus oogluikend toegestaan! Op 21 november kreeg ik de zendmachtiging thuis gestuurd.

Tegen het einde van 1929 had ik 125 radiocontacten gemaakt op de 40 m band. De grootste afstand met die geringe energie was met de Azoren, zo’n 2900 km.

1930: Meer energie in de zender
Eind maart een krachtig plaatspanningsapparaat gemaakt voor mijn zender. Toen kon ik met 14 W gaan werken in een nieuwe triode zendlamp van de Tilburgse fabriek Radio

Record. Ik kan niet zeggen dat door het verhogen van de energie de resultaten beter werden.

Naar Jan Deutekom in Noord Scharwoude
Het was mij nog steeds niet bekend of er meer amateurs waren in de kop van Noord Holland. Op 12 mei kreeg ik radiocontact met PA0DJ, Jan Deutekom in Noord Scharwoude die al wat langer aan de zenderij deed.
Na deze eerste verbinding heb ik hem eens opgezocht en mocht van vader daarvoor het Fordje gebruiken. Het was een belevenis eindelijk ook eens een medeamateur te ontmoeten. Ik had steeds geïsoleerd gewerkt te Van Ewijcksluis.

Op 22 mei de zendlamp T104 vervangen door een Philips TC04/10.
De T104 kreeg nu de functie van ballastlamp. Ik werkte nog steeds op de 40 m band (7000 kHz), op 3 juli ging ik voor het eerst over op een hogere frequentie, nl. de 20m band (14000 kHz). Op deze frequentie kon ik over het algemeen grotere afstanden overbruggen.

Eerste transatlantische verbinding
Op 28 augustus 1930 maakte ik nl. m'n eerste trans atlantische verbinding en wel met Rio de Janeiro, Brazilie en op 29 september d.a.v. met Wijnberg, Zuid Afrika.

Eerste réunie van de N.V.I.R. 1930
Als ik me goed herinner werd in dit jaar de eerste réunie van de N.V.I.R. te Rotterdam gehouden. Ik heb aan deze réunie deelgenomen en diende daarvoor een nacht in Rotterdam over te blijven. Het was een hele belevenis zoveel mede enthousiastelingen te ontmoeten.
Ik had voor deze gelegenheid m'n jacket met "streepjesbroek" uit de mottenballen gehaald, want ik verwachte een heel officiële bijeenkomst te zullen bijwonen. Ik was wel niet de enige die in jacket kwam opdraven, maar naderhand voelde ik me toch wel een beetje opgelaten! Bij volgende gelegenheden liet ik dan ook m'n tenue maar in de kast hangen.

1930
Begonnen aan de bouw van een nieuwe kortegolf ontvanger. Het werd een drie-lamps, een zg. 1V1. Op 15 december de 321e verbinding.

1931
M'n eerst gebouwde ontvangertje gebruikt om de tweede mee te bouwen. Ik heb er spijt van dat ik het niet als aandenken bewaard heb.

1932 Blikseminslag
Tijdens een zwaar onweer deze zomer een lichte blikseminslag gehad. Ik was zelf niet thuis, maar mijn vrouw vertelde er over. De Ierse setter Tarzan lag nog te bibberen, direct na de klap was hij onder het dressoir gekropen; het is ons nog altijd een raadsel geweest hoe zo'n dier er onder is kunnen kruipen. We hebben hem met de grootste moeite er weer onder vandaan gekregen. Daarna buiten de schade opgenomen. Mijn omroepdraad lag

met een paar smeltplekken op de grond, van de isolator was niets meer terug te vinden en de andere was heel, maar er was een gaatje in gebrand. Van mijn edelgas veiligheid was geen spoor meer te bekennen. Met de apparatuur binnen viel het wel mee.

1932 Amateur certificaten
De I.A.R.U. (Internationale Amateur Radio Unie) geeft certificaten uit aan amateurs die aan de hand van de ontvangen zg. QSL kaarten konden aantonen aan de voorwaarden te voldoen. Zoals W.A.C (Worked all Continents).
QSL kaart anno 1930
Deze zomer de vereiste kaarten naar de USA verzonden.

1932 Storm in het najaar
Na een fikse najaarsstorm nam de antenne niets op. Binnen geen afwijkingen geconstateerd, dus er moest buiten iets aan de hand zijn. Op 't eerste gezicht was er niets gebroken, dus de antenne maar eens naar beneden gehaald. Wat bleek nu, de antenne-isolatoren van Pyrexglas en spreiders (van bamboe, uitgekookt in gesmolten parafine) waren geheel met een korst zout bedekt, die de energie deed weglekken. Nadat de zaak met warm water van zout was ontdaan en ik, na het ophijsen van de antenne de zender aanzette, was de zaak in orde. Door de stormwind was de zoute nevel van de Noordzee landinwaarts gestuwd en dat over ca 11 km.

Het WAC certificaat ontving ik vanuit de USA, gedateerd 15 oktober 1932. Het verkrijgen van de verschillende certificaten was een sport onder de amateurs over de hele wereld. Het werd als een verdienste beschouwd en verhoogde min of meer de amateurstatus. Het W.A.S. certificaat hield in dat je met alle staten van de USA verbinding had gemaakt. Of het DXCC award voor 100 verschillende landen. Een aardig en sportief evenement onder de amateurs.

1933 Douwe Jippes van Oudesluis (Zijpe)
Het zal in de tweede helft van 1933 zijn geweest, dat een zekere “Douwe Jippes” van Oudesluis mij bezocht, als zijnde geïnteresseerd in kortegolfradio. Jippes was enthousiast toen hij mijn zender en ontvanger zag. Hij zou ook wel willen leren opnemen, “sounderen” heet dat in vaktaal Ik bood aan hem wekelijks bij mij thuis een uur lang voor te seinen. Eerst vlot de morsetekens uit het hoofd leren. Prompt iedere week kwam Jippes een avond bij ons. Of hij de snelheid van 12 woorden per minuut heeft gehaald, weet ik niet meer. In november kwam Remmert Blankevoort (PA0RB) van Kleine Sluis (ook gemeente Anna Paulowna) als zendamateur in de lucht. Van tevoren wist ik niet dat hij zendaspiraties had. We kwamen zo nu en dan bij elkaar op bezoek. Door de lucht maakten we vele contacten. Remmert is echter naar ik meen niet lang zendamateur gebleven.

1934
Op 27 April had ik mijn laatste radiosignalen Te Van Ewijcksluis de ether ingezonden, waarmee m’n radioactiviteiten aldaar werden beëindigd. Deze laatste verbinding was met W1BPY, Maine USA. Ik werd nl. overgeplaatst naar Kornwerderzand . Van mijn beide zendmasten kon ik daar slechts één gebruiken. De andere schonk ik aan Douwe Jippes, die de mast bij zijn ouderlijk huis oprichtte, om daaraan een goede ontvangantenne te kunnen ophangen.

De zendaparatuur stond achtereenvolgens te:
1. Van Ewijcksluis, gem Anna Paulowna tot medio 1934
2. Kornwerderzand, afsluitdijk tot voorjaar 1935
3. Middelburg tot 1937
4. Den Haag

In september 1939 werd telegrafisch de zendmachtiging opgezegd i.v.m. de mobilisatie. Later werd op apparatuur door de militaire overheid beslag gelegd. Deze apparatuur werd in het begin van de oorlog door de Duitsers als krijgsbuit beschouwd en als zodanig in beslag genomen. Tegen het einde van de oorlog werd het merendeel naar Duitsland afgevoerd. In de oorlog werden de machtigingen wederom verleend met ingang van 20-07-1946.
Na 1960 was de activiteit als radiozendamateur afgelopen. De zendmachtiging werd op mijn verzoek 09-09-1981 ingetrokken.

TientjesClub

Tijdens één van onze bestuursvergaderingen is het idee geboren van de tientjesclub. Wat is dit nu weer? In deze tijd van de kredietcrisis is het voor onze vereniging erg moeilijk om nieuwe sponsoren te werven. Gelukkig zijn er wel voldoende leden die RCK een warm hart toe dragen. De tientjesclub houdt in dat iedereen die hieraan mee wil doen via automatische incasso of een automatische maandelijkse overboeking 10 euro per maand gaat storten op **IBAN NL50 RBRB 0955 0117 60** ten name van Radio Club Kennemerland uit IJmuiden.
U krijgt hiermee een vermelding met foto op de RCK website en zal in iedere uitgave van het verenigingsblad worden vermeld als lid van de tientjesclub.
Wij hopen dat vele leden zich hiervoor gaan aanmelden, RCK kan hiermee een goede financiële basis leggen om leuke activiteiten te organiseren.
Tevens hebben wij dan de mogelijkheid om ons radiostation verder te optimaliseren. Tot ziens als lid van onze tientjesclub.

De tientjesclub telt de volgende leden:

PB5DX Harry

Frans PC5T

Ko PA0JY

Ton PA5TG

Henk PA2HDY

Kees PD1ACD

Jan, PB2DX

Rob PD1RWK

Radio Club Kennemerland PI4RCK & PA6Y

Westerduinweg 9, 1976BV IJmuiden
Homepage: http://www.pi4rck.net
e-mail: pi4rck@pi4rck.net
Kamer van Koophandel: 40595409

Aan alle leden van Radio Club Kennemerland

Het bestuur nodigt u uit voor de Algemene Leden Vergadering welke gehouden zal worden op vrijdag 26 april 2019, aanvang 20:30 uur.

De agenda van deze vergadering is als volgt:

1.: Opening

2.: Mededelingen

3.: Notulen ALV 2018

4.: Jaarverslag secretaris

5.: Jaarverslag penningmeester

6.: Verslag kascontrole commissie door Ko Lagerberg PA0JY en Henk van Dijk PA2HDY, reserve is Kees Hof PD1ACD

7.: Benoeming kascontrole commissie plus reserve lid

8.: Begroting

9.: Bestuursverkiezing

Aftredend volgens het rooster zijn Harry Koster PB5DX en Theo Koning PA1CW, beiden stellen zich herkiesbaar.
Het bestuur wil graag op volle sterkte komen, daarom zoeken wij één nieuw bestuurslid.
Kandidaten dienen zich **schriftelijk** op te geven bij de secretaris, dit is mogelijk tot **één uur** voor aanvang van de vergadering.

10.: Rondvraag

11.: Sluiting

De ALV is alleen toegankelijk voor leden en personen die door het bestuur zijn uitgenodigd.
De voorzitter zal als hij het nodig vindt een rookpauze inlassen.
De ALV is de gelegenheid om uw wensen en opmerkingen over het beleid en toekomst van RCK kenbaar te maken.

Ervaringen op 80m en 60m met zelfbouw remote tuner

Al een hele tijd geleden heb ik al eens stukje geschreven over de bouw van mijn remote tuner voor de lage banden. Dit project was door gezondheid redenen op de lange baan geschoven en vorig jaar weer door mij opgepakt. Ik had en heb nog steeds als doel om ook mooie DX te werken op 80m. Mijn QTH heeft geen grote tuin en zeker niet de ruimte om een mooie dipool van 2x 20 meter op te hangen. In het verleden heb ik al verschillende dipolen gehad, die ik dan maar alle kanten opvouwde. Nu heb ik er toch wat langer over nagedacht en werd ik eigenlijk geïnspireerd door de 40 meter gevouwen dipool van mij SteppIR beam. Deze werkt prima en ik bedacht mij, als in nu eens hetzelfde principe zou toepassen bij mijn inverted V voor 80. Dus daar ben ik samen met Jan PB2DX mee aan de slag gegaan en ben ik tot het volgende gekomen. Ik heb een uithouder in mij mast gemaakt die als deze uitgelierd staat zo rond de 16 meter hoogte zal zitten. Hier zit ook het voedingspunt van mijn antenne. Deze wordt gevoed door een kippenladder, omdat ik een symmetrische antennetuner gebouwd heb. Dus vanaf de tuner zit er ca 14 meter voedingslijn aan en vervolgens 2 x 19,80m draad. Deze heb ik schuin naar beneden afgespannen om vervolgens 2 meter horizontaal te gaan en dan weer schuin omhoog naar de mast. Dus een gevouwen dipool! Ik was erg benieuwd hoe dit zou gaan uitpakken. Het eerste wat mij opviel, is dat de antenne goed af te stemmen was. Alleen de breedbandigheid is beperkt met zo'n ca 75 KHz goede SWR per afgestemd segment. Dar is prima mee te leven. Maar goed, een goede SWR zegt niet over de afstraling van de antenne. Een Dummy Load heeft ook een prima SWR van 1:1. Dus de eerste keer luisteren gaf al een indicatie dat alles binnen Europa prima te horen was. Toen maar eens een test gedaan met WSPR en op verschillende tijdstippen en propagatie de antenne getest. Tot mij vreugde werd ik zowel in VK (Australië) als in K (Amerika) prima ontvangen. Dus dat beloofde wat voor dit winterseizoen. Hier een greep uit mijn log van de afgelopen maanden op 80 en 60 meter.

TA2K	60
IS0EQP	80
CO8LY	80
UA9CGL	80
WU2M	80
K5ZD	80
V31MA	80

En nog heel veel Europese stations. Dus toch wel een goed geslaagd project!

73'

Harry PB5DX

2018 CQ SSB

The Radio Amateur's Journal

Takes pleasure in awarding this Certificate of Merit to

PA6Y

Ops: PA1TK PB5DX PE1PZF PA0GRU PD2TON PD1RWK PA1TO PD0FSH PD5DJ

World Wide WPX Contest

#1 Netherlands

Multi-Operator Two-Transmitter

A Total score of 958,881 points was computed on the basis of the number of stations worked and call sign prefixes contacted. In witness of this achievement, we hereby affix our signatures on this day.

Terry Ziney N4TZ — CQ WPX Contest Director

W2VU — Editor, CQ

The International Amateur Radio Union IARU HF World Championship

Certificate for Operating Achievement

is presented to:

PA6HQ

Zone 27 Winner

(Ops: PAØGRU, PA1CW, PA1ENG, PA1TK, PA1TO, PA2A, PA2R, PA3A, PA3D, PA3DEW, PA3FD, PA3FQA, PA3FQX, PA3GPA, PA3HCC, PA3HGL, PA3JQD, PA4MRS, PA4O, PA5WT, PA7FM, PA8AD, PA8KW, PB2DX, PB5DX, PB7Z, PBØDX, PDØJSO, PD1RWK, PD3OES, PE1NYQ, PE1PZF, PHØAS, PH1V)

Score: 9,227,823

IARU Headquarters Station

250+ QSOs

75+ Multipliers

2018

IARU President, Tim Ellam, VE6SH

Agenda 2019

3 april	bestuursvergadering
5 april	lezing ervaringen PACC contest
26 april	Algemene Leden Vergadering RCK (alleen toegankelijk voor RCK leden)
7 juni	lezing door Ronald PA3EWP
1 juli	bestuursvergadering
9 oktober	bestuursvergadering
18 november	bestuursvergadering

Oproep

Om ons contest station compleet te maken gaan we de laatste versatower van 18 meter hoog, die we 2 jaar geleden aangeschaft hebben eindelijk plaatsen. Hier zijn natuurlijk kosten aan verbonden die we als bestuur zo laag mogelijk proberen te houden.

Als eerste zijn de stelconplaten gesponsord door de Fa van Laar.

Daarnaast is het noodzakelijk, dat er een rotor en kabels (rotor en coax) aangeschaft wordt.

Dit zijn behoorlijke kosten en ik doe dan ook een oproep aan iedereen om een vrijwillige bijdrage te leveren, zodat we de verenigingskas gezond kunnen houden. Elk bedrag is welkom en zal ons heel veel helpen.

Je mag het rechtstreeks overmaken op NL50 RBRB 0955 0117 60 tnv Radioclub Kennemerland of gewoon op de clubavond bij de gastheer van de avond.

73's

Harry PB5DX

µBITX V5

VAN ASHAR / VU2ESE

En als je dan iemand op het relais hoort die een µBITX aan het bouwen is , dan denk je al snel, even zoeken op het www. Zo kwam ik terecht bij de site van VU2ESE , **www.hfsignals.com**. Deze man maakt dus prachtige dingen zoals deze kleine (general coverage) HF SSB / CW transveiver en verkoopt die voor een hele schappelijke prijs als een bouwpakket.

Het is dus een eigen ontwerp van Ashhar Farhan, VU2ESE. De ìBITX is een 10 watt HF SSB / CW-transceiver met diverse functies die bijdragen aan bedieningsgemak en veelzijdigheid. De transceiver werkt van 3 MHz tot 30 MHz met een vermogen tot max 10 watt op SSB en CW en heeft een zeer gevoelige ontvanger. De transceiver is uitgerust met digitale afstemming, dubbele VFO's, RIT, CW Keyer en meer, en kiest b.v. automatisch de juiste zijband.

Ashar heeft gekozen voor een uiterst eenvoudig ontwerp zodat ie makkelijk in elkaar is te zetten en te repareren. Deze transceiver is gebaseerd op basis van eenvoud en simpele wijze van programmeren waardoor hij ook makkelijk zelf is aan te passen.

Homepage van de ontwerper / leverancier: www.hfsignals.com
Bijna ongelofelijk maar alles is onder gebracht op een printplaat is van 15 bij 13 cm. met zo min mogelijk draden en bedieningselementen zodat makkelijk in de meest gangbare behuizingen geplaatst kan worden en in een avond in elkaar gezet worden. Met een laag stroom verbruik is voeding middels accu's mogelijk en dus een ideale reisgenoot voor op vakantie.

Technische gegevens :

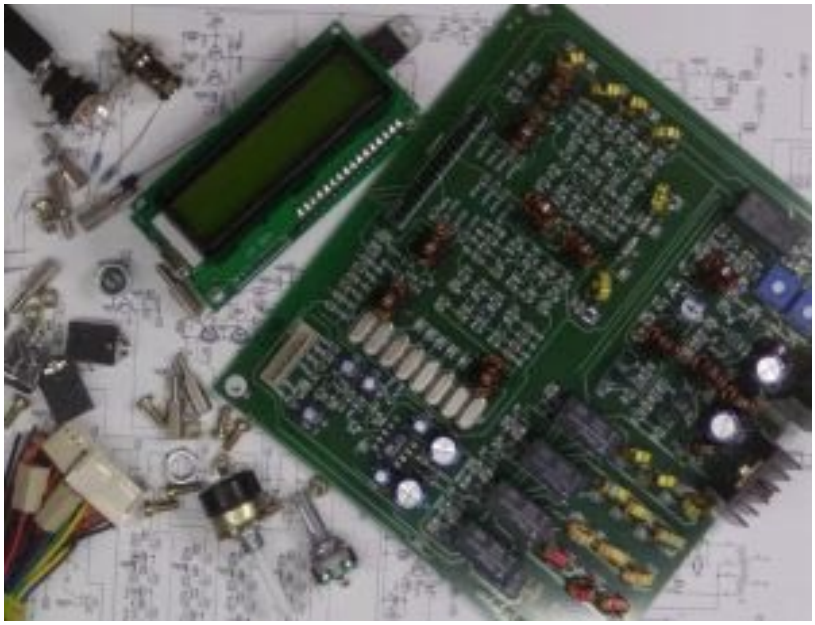

De ìBITX heeft een doordachte UI (gebruikersinterface). De afstemknop biedt div. menu-opties die beschikbaar komen door eenvoudig op de afstemknop te drukken. Van RIT tot dubbele VFO's tot de keyer en vele andere functies zijn allemaal toegankelijk via het menu.
De ìBITX gebruikt een eerste IF van 45 MHz. Dit elimineert de noodzaak voor een groot aantal bandpass-filters, waar-

door het ontwerp eenvoudig en overzichtelijk blijft. Het roofing filter op 45 MHz is 15 KHz breed. Het signaal wordt vervolgens omgezet naar 12 MHz, waarbij een SSB-filter met 8 kristallen wordt gebruikt om een goed audio te produceren.

Ontvanger

- Gevoeligheid: betr dan 0.2uV
- Selectiviteit: 2,4 KHz, laagrimpelig SSB-filter met 8 kristallen
- RIT (Incrementele afstemming van de ontvanger)
- Continue bereik van 500 KHz tot 30 MHz
- Zijbandkeuze
  - Stemt af met grotere stapsnelheden wanneer snel wordt afgestemd

Zender

- Vermogen 10 watt tot 10 MHz, 7 watt tot 21 MHz, 2 watt op 28 MHz
- ingebouwde keyer voor CW
- Gebruikt IRF510s x 2 als PA- en 2N3904 x 4-stuurprogramma's in push-pull-modus voor transmissie met lage vervorming.
- Gebaseerd op Arduino Nano-controller en een Si5351 voor alle lokale oscillatoren. Geschreven in Arduino's C (open source).

Wat zit er in de kit.

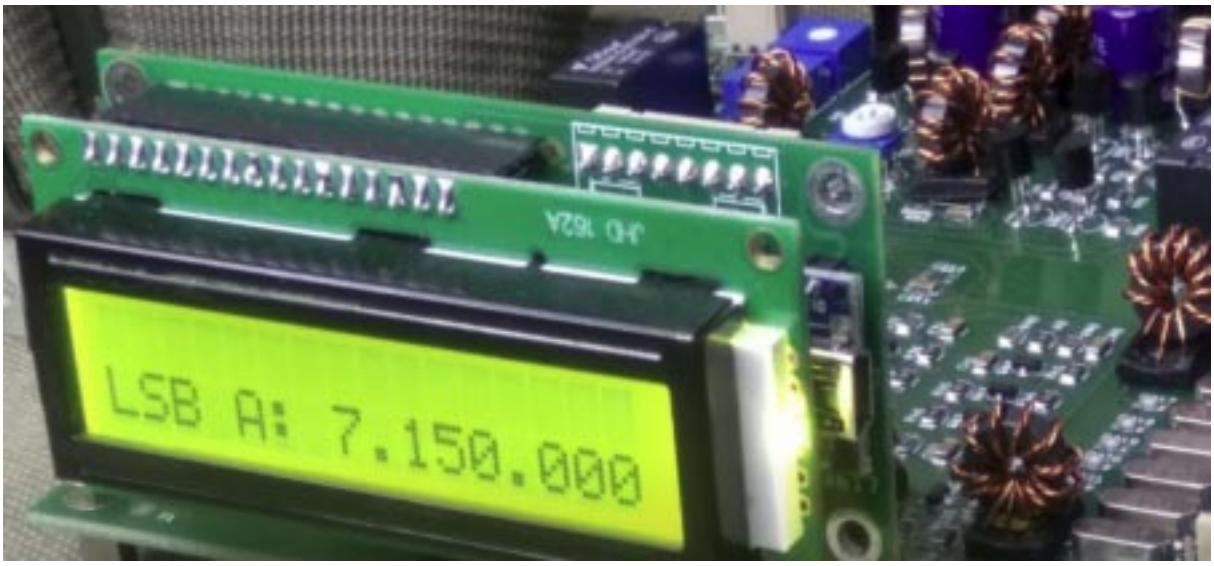

- Arduino-bord met display met ìBITX-firmware geïnstalleerd.
- Klik-vrije tuning encoder met drukknop voor menutoegang.
- 3 audio-aansluitingen voor de microfoon, oor/ kop -telefoons en keyer.
- Een hoogwaardige BNC-antenneconnector.
- Voedingsconnector met plug.
- Messing afstand busjes met moertjes en boutjes voor montage van de printplaat in de behuizing.
- Electret-microfoon en een miniatuur "Push-to-Talk" drukknop .
- Volumeregelaar met aan / uit-schakelaar.

Niet in de inbegrepen is de behuizing, luidspreker en voeding.

Software
De Arduino wordt geprogrammeerd geleverd. De ìBITX is gemakkelijk programmeerbaar in C. De set kan worden ge-update met de aangepaste software middels een USB-kabel en als je een fout hebt gemaakt, dan kun je gewoon de originele versie van het web downloaden en terugzetten.

Kosten
De kosten voor de transceiver kit zijn op moment van schrijven $ 129,00 (• 114,73) maar daar kunnen evt. nog invoerrechten, BTW en administratiekosten van de vervoerder bijkomen.
In het ergste geval betaal je 21% BTW en •17,50 inklaringskosten extra, en dan wordt de totaalprijs max rond de • 160,= . Toch leuk voor een qrp HF-set(je).

Overige gegevens zoals blokschema, bedrading, filters enz. kan je allemaal vinden op vinden op **http://www.hfsignals.com/**

Video te bekijken op You-Tube via link : **https://youtu.be/j-yLof4sTtE**

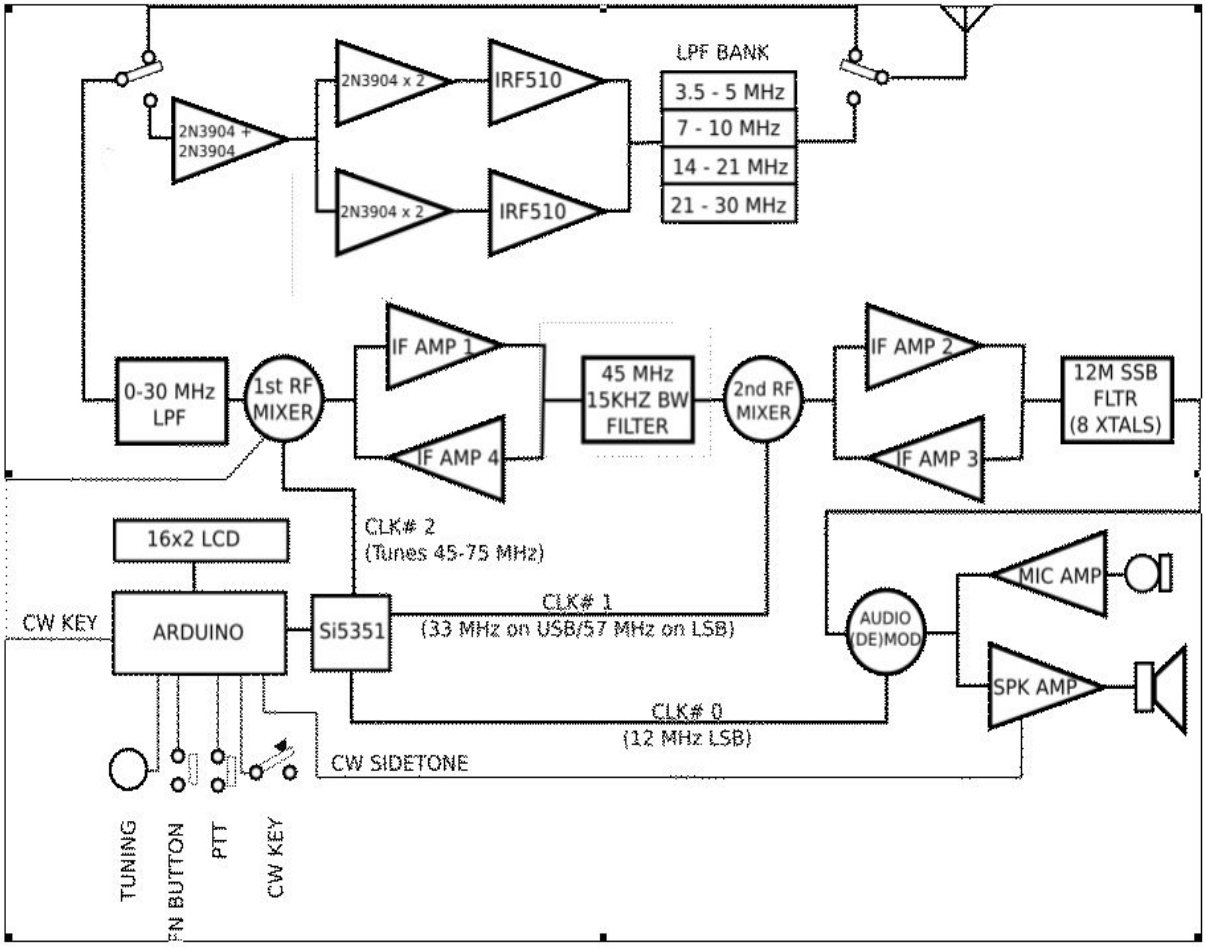

73 Jan / PB2DX

Deelname aan PACC contest 2019

Afgelopen maand deden we mee met een enthousiaste groep operators mee aan de Nederlandse PACC contest.
Vooraf zijn we druk bezig geweest om ons station weer in topconditie te krijgen en dat is weer prima gelukt.
Bekijk hier onder het score overzicht en de foto's.
Wij hebben deze editie weer genoten en geeft weer veel energie voor deelname aan een volgende contest.

Callsign: PA6Y
Category: MULTI-OP ALL HIGH MIXED TWO

Band	Qso	Cancelled	Dup	Point	Penalty	Mult	Score
160M	263	0	2	261	0	40	
80M	367	0	1	366	0	65	
40M	365	0	1	364	0	71	
20M	432	0	4	428	0	71	
15M	44	0	0	44	0	10	
10M	0	0	0	0	0	0	
	1471	0	8	1463	0	257	375991

Hier onder een lijst van geclaimde scores in onze catagorie.

MULTI-OP, ALL, HIGH, MIXED, TWO

1.	PI4COM	842166	Electronic Log
2.	PE3V	824170	Electronic Log
3.	PI4AMF	504243	Electronic Log
4.	PA7AL	463060	Electronic Log
5.	**PA6Y**	**381420**	**Electronic Log**
6.	PI4VAD	204795	Electronic Log
7.	PA3EZC	199468	Electronic Log
8.	PA6R	22932	Electronic Log
9.	PI4ZAZ	14824	Electronic Log
10.	PI4RF	12900	Electronic Log
11.	PI4ZLB	1113	Electronic Log

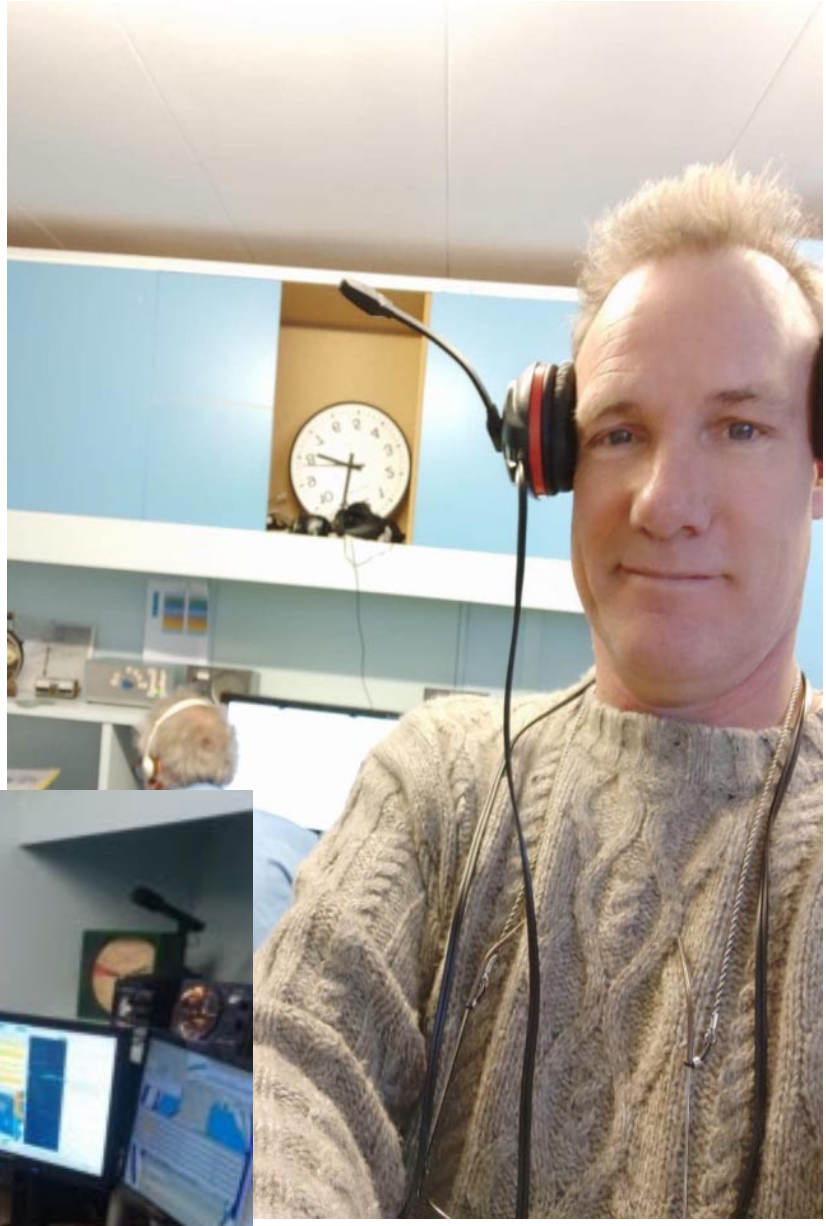

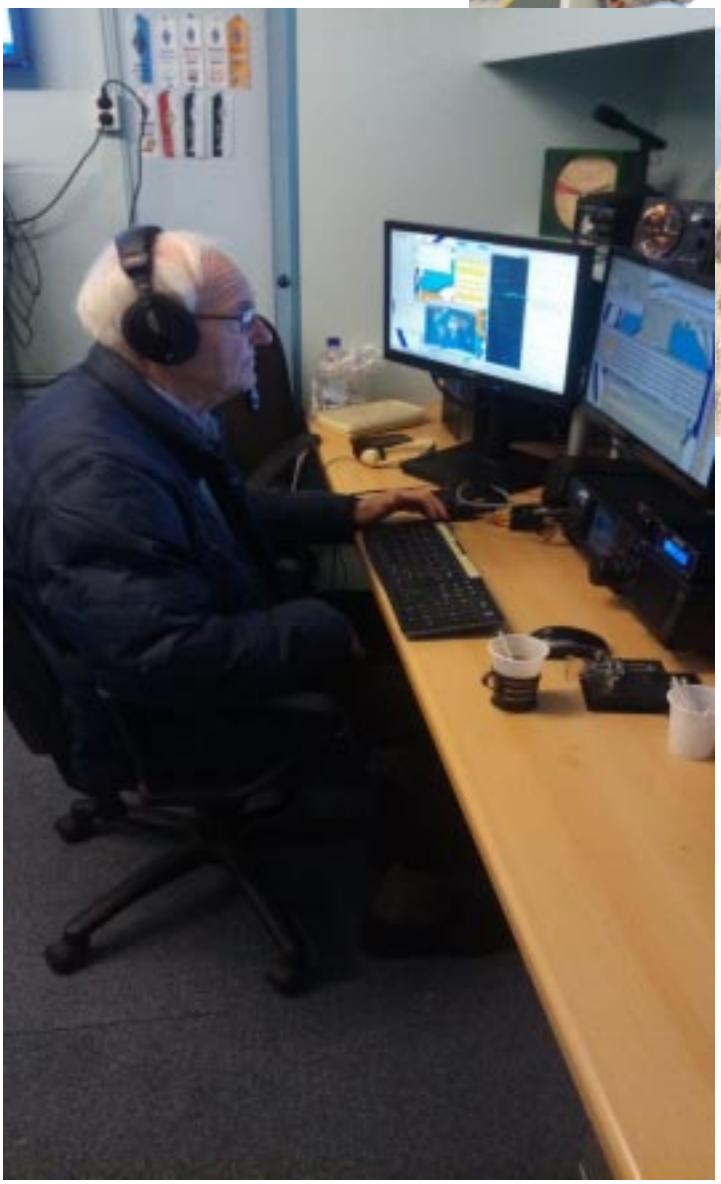

Van Laar Kettingen

Van Laar Visserijketting BV is uw leverancier van ketting voor de visserij en de visverwerkende industrie, met een ruim aanbod in nieuwe en gebruikte kettingen. Tevens zijn wij uw leverancier voor 3- en 5-link schakels, staalkabel, ankers, etc etc.....

Met klanten in Nederland, Groot Brittanië, Ierland, België, Scandinavië en IJsland is Van Laar de grootste toeleveraar voor de visserijsector in Europa. Gesitueerd direct aan de haven van IJmuiden, leveren wij een 24 uurs-service uit onze grote voorraad.
Van Laar Visserijketting BV is uw contact voor al uw visserijbenodigdheden.

Van Laar Visserijketting BV levert een breed scala aan visserijkettingen. Zowel nieuw als gebruikt, leveren wij deze in diverse maten. Dit alles in de kwaliteit die u van ons verwachten mag.

Adres:
Strandweg 7
1976 BS IJmuiden (NLD)

Postbus 97
1970 AB IJmuiden (NLD)
Telefoon: +31 (0) 255 - 518 449

Bezoek onze website http://www.vanlaarketting.nl